Կտրվածք 1-1

1. Ցինկապատ տրամատավոր թիթեղից տանիքի ծածկ δ=0.55մմ
2. Տանիքի հին տաքացուցիչ շերտ
3. Ե.բ. հավաքովի ծածկի սալ

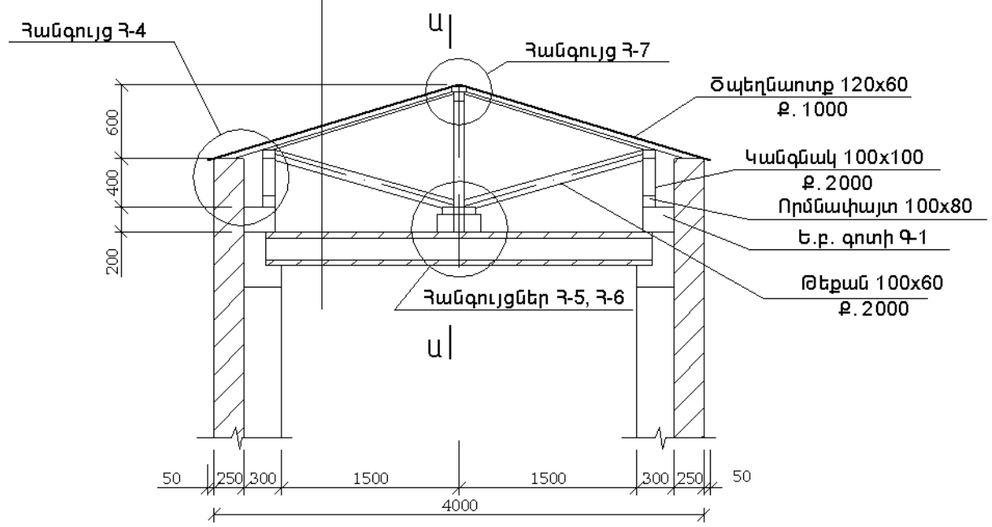

Գագաթային հանգույցի ամրացում (տարբերակ)

Հանգույց Հ-7 Մ 1:10

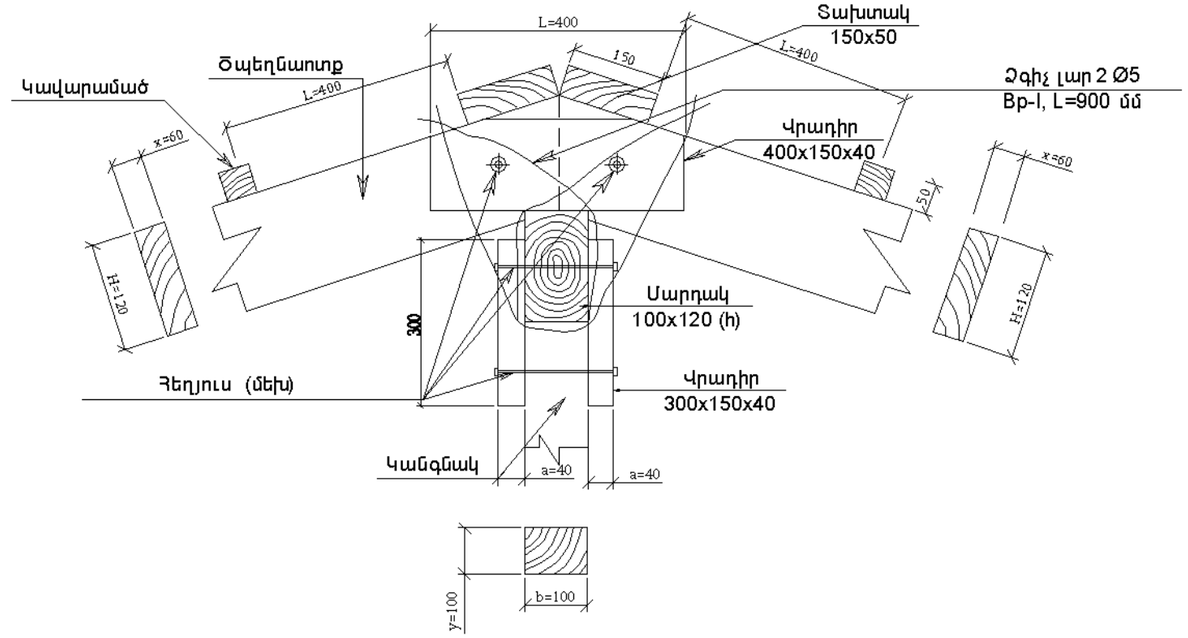

Հանգույց Հ-8 Մ 1:10

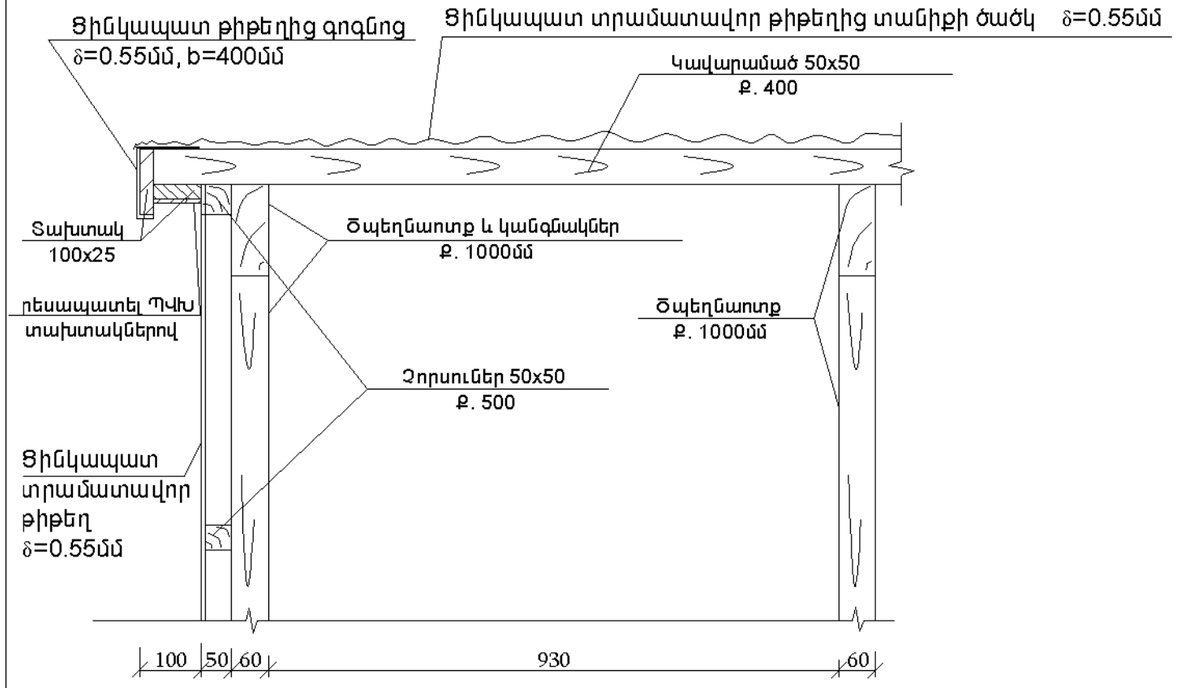

Հանգույց Հ-9 Մ 1:10

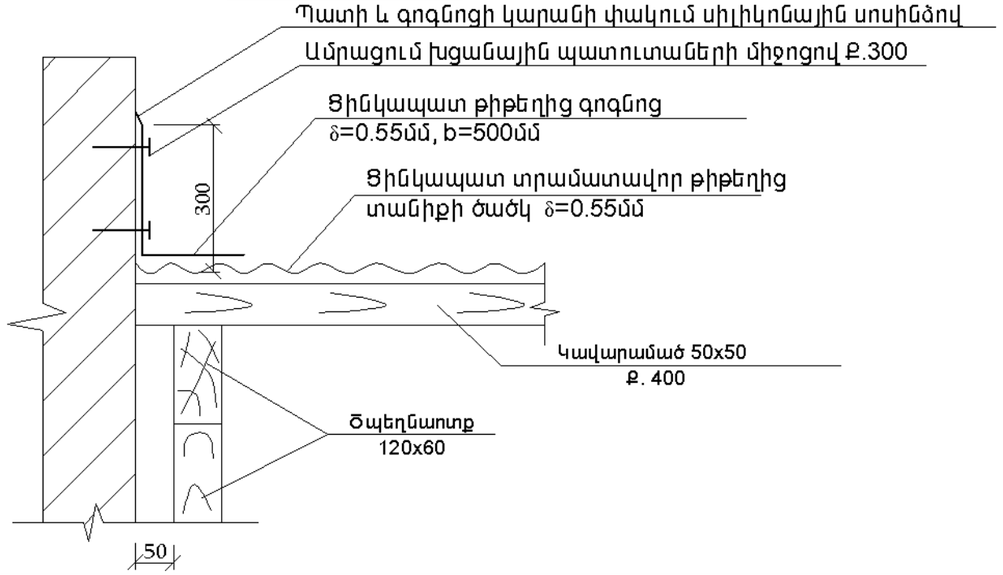

				Ն ԵՔ-ՊԸԱՇՁԲ-13/65-5		
				ԵՐԵՎԱՆ ՔԱՂԱՔԻ ՔԱՆԱՔԵՌ-ԶԵՅԹՈՒՆ ՎԱՐՉԱԿԱՆ ՇՐՋԱՆԻ Հ.161 ՄԱՆԿԱՊԱՐՏԵԶԻ (Զ. ՍԱՐԿԱՎԱԳԻ ՓՈՂՈՑԻ Հ. 145Ա) ՏԱՆԻՔԻ ՀԻՄՆԱՆՈՐՈԳՄԱՆ ՆԱԽԱԳԾԱ-ՆԱԽԱՀԱՇՎԱՅԻՆ ՓԱՍՏԱԹՂԹԵՐԻ ՄՇԱԿՈՒՄ		
				Ճարտարապետաշինարարական մաս	Փուլ	Թերթ	Թերթեր
					ԱՆ	ՃՇ-7	11
ԻՏԲ պետ	Սուլթանյան Հ.Հ.						
Ն.Գ.Ճ.	Սովսիսյան Ս.Ա.			Կտրվածք 1-1 Մ 1:50 և տանիքի հանգույցներ Հ-7;Հ-8;Հ-9 Մ 1:10	ԵՐԵՎԱՆ 2013		
Գլխ. մասն.	Սովսիսյան Ս.Ա.				ՏՐԱՆՍԱԼԽԱԳԻԾ		